nicht wiederbefüllbar
non refillable

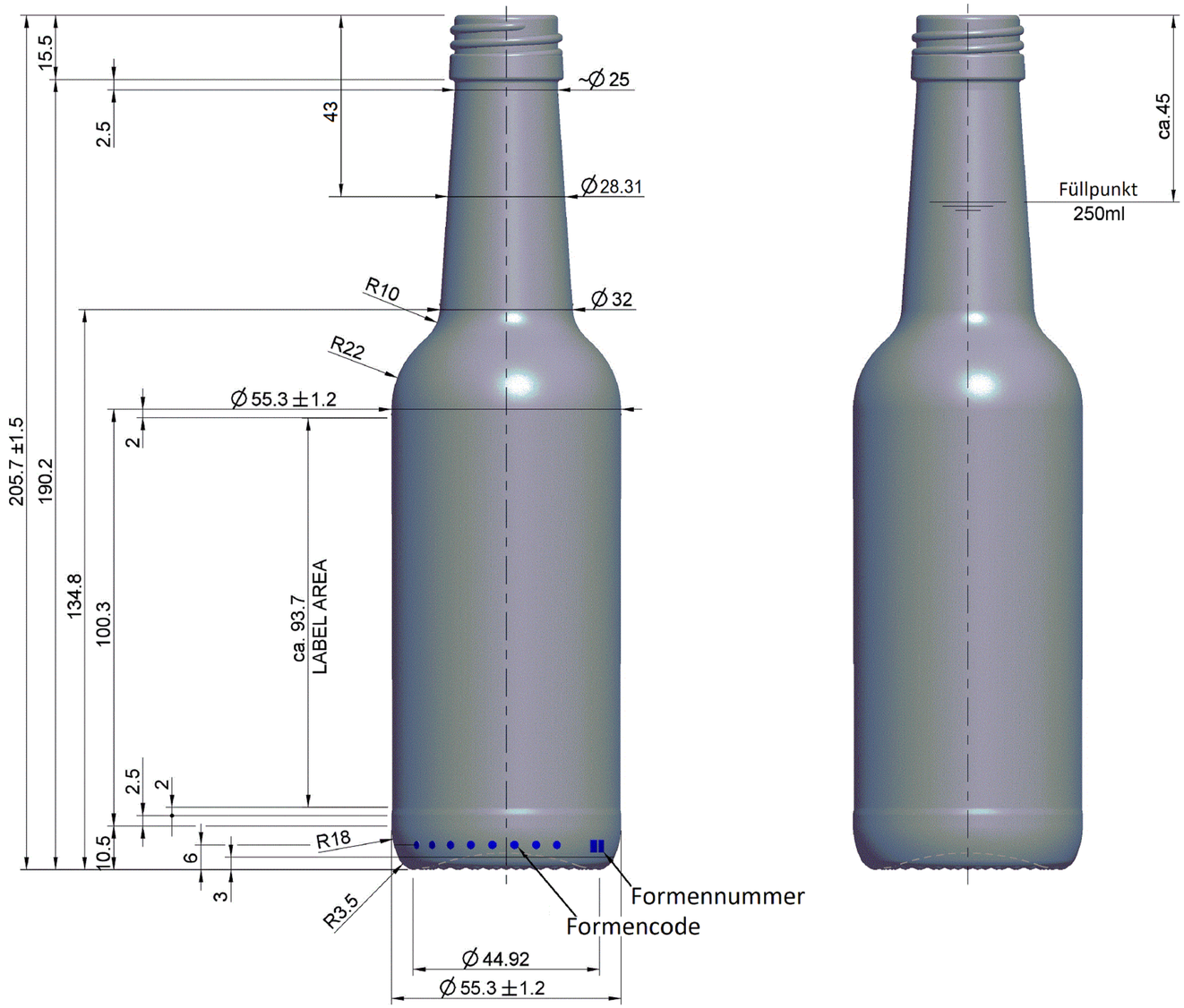

Bezeichnung / Description **250ml Gradhalsflasche PP28S**	
Nennvolumen Useful capacity	250 ml
Randvollvolumen Brimful capacity	265 ml
Volumentoleranz Tolerance volume	±6ml(EW) / ±2ml(MW)
Mündung Finish	PP28S (DIN 6094-7)
Farbe Color	weiß / flint
Gewicht Weight	ca. 190 g
Thermoschock Thermal shock	max. ΔT 45°
max. Innendruck (1 Min.) max. Internal pressure	ohne / without CO_2

HILLEBRANDT GLAS

Tietjenstraße 11
12309 Berlin
Germany
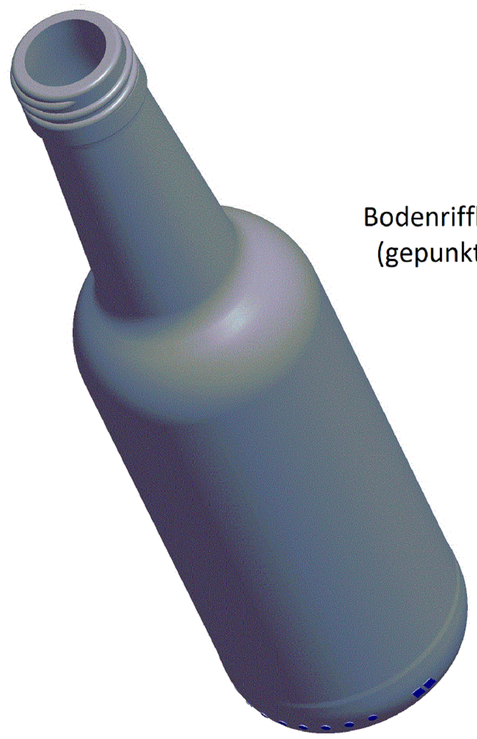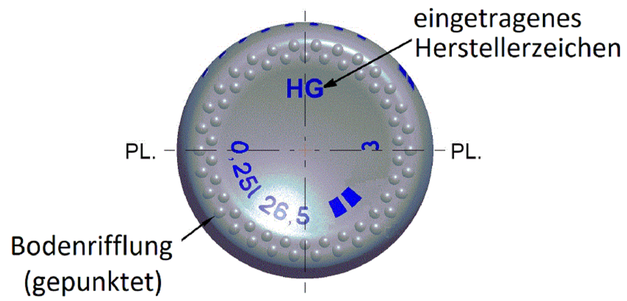
+49 (0)30 770 77 61 - 0
+49 (0)30 700 77 61 - 11
kontakt@hillebrandt-glas.de
www.hillebrandt-glas.de