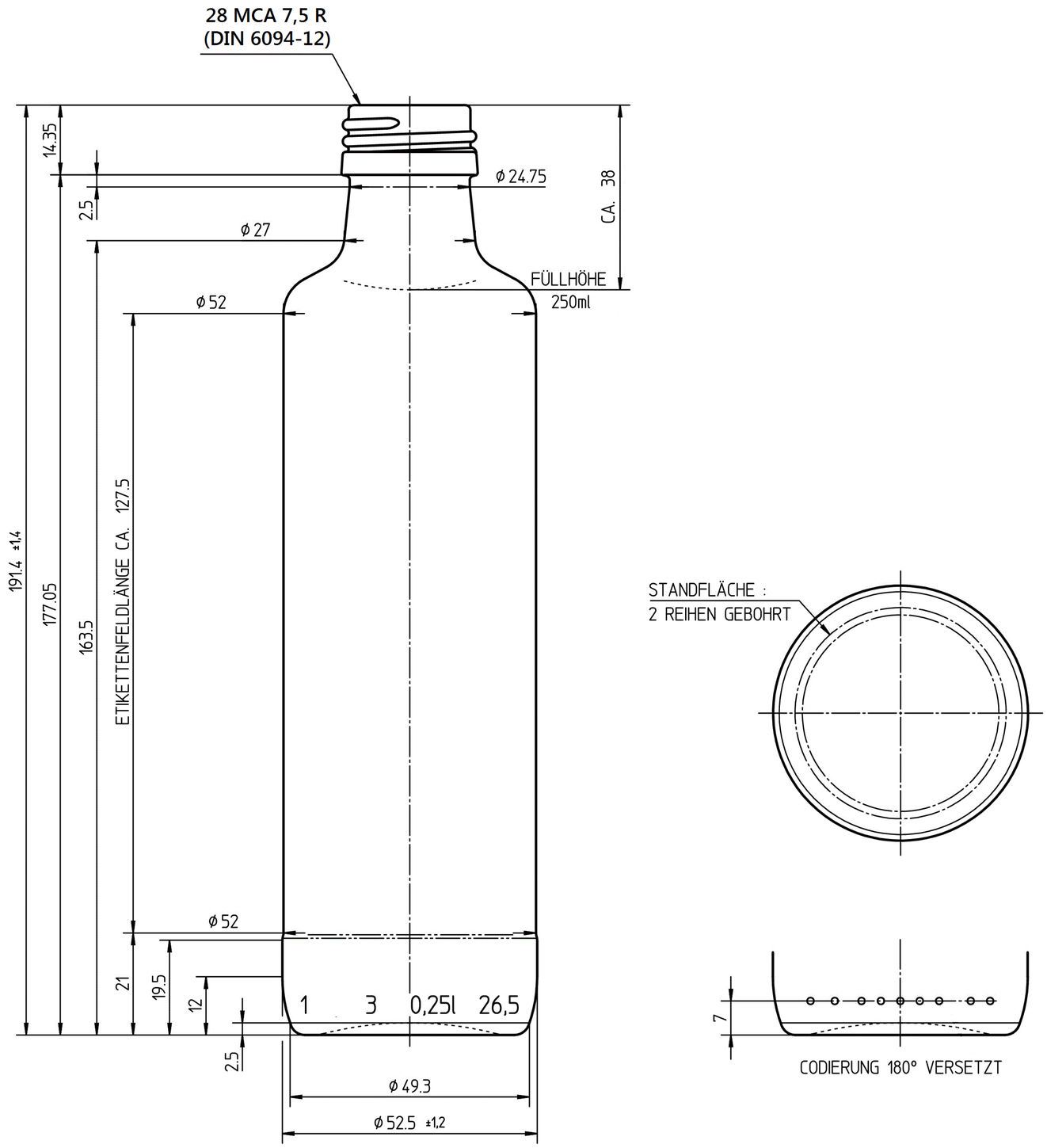

Bezeichnung / Description

250ml MixDrink-Flasche MCA

Nennvolumen Useful capacity	250 ml
Randvollvolumen Brimful capacity	265 ml
Volumentoleranz Tolerance volume	±6ml (EW)
Mündung Finish	28 MCA 7,5 R
Farbe Color	weiß / flint
Gewicht Weight	ca. 200g
Thermoschock Thermal shock	max. ΔT 40°
max. Innendruck max. Internal pressure	10 bar (5g CO_2/l)

HILLEBRANDT GLAS
SEIT 1986

Tietjenstraße 9
12309 Berlin
Germany

+49 (0)30 746 56 26
+49 (0)30 745 03 72
kontakt@hillebrandt-glas.de
www.hillebrandt-glas.de