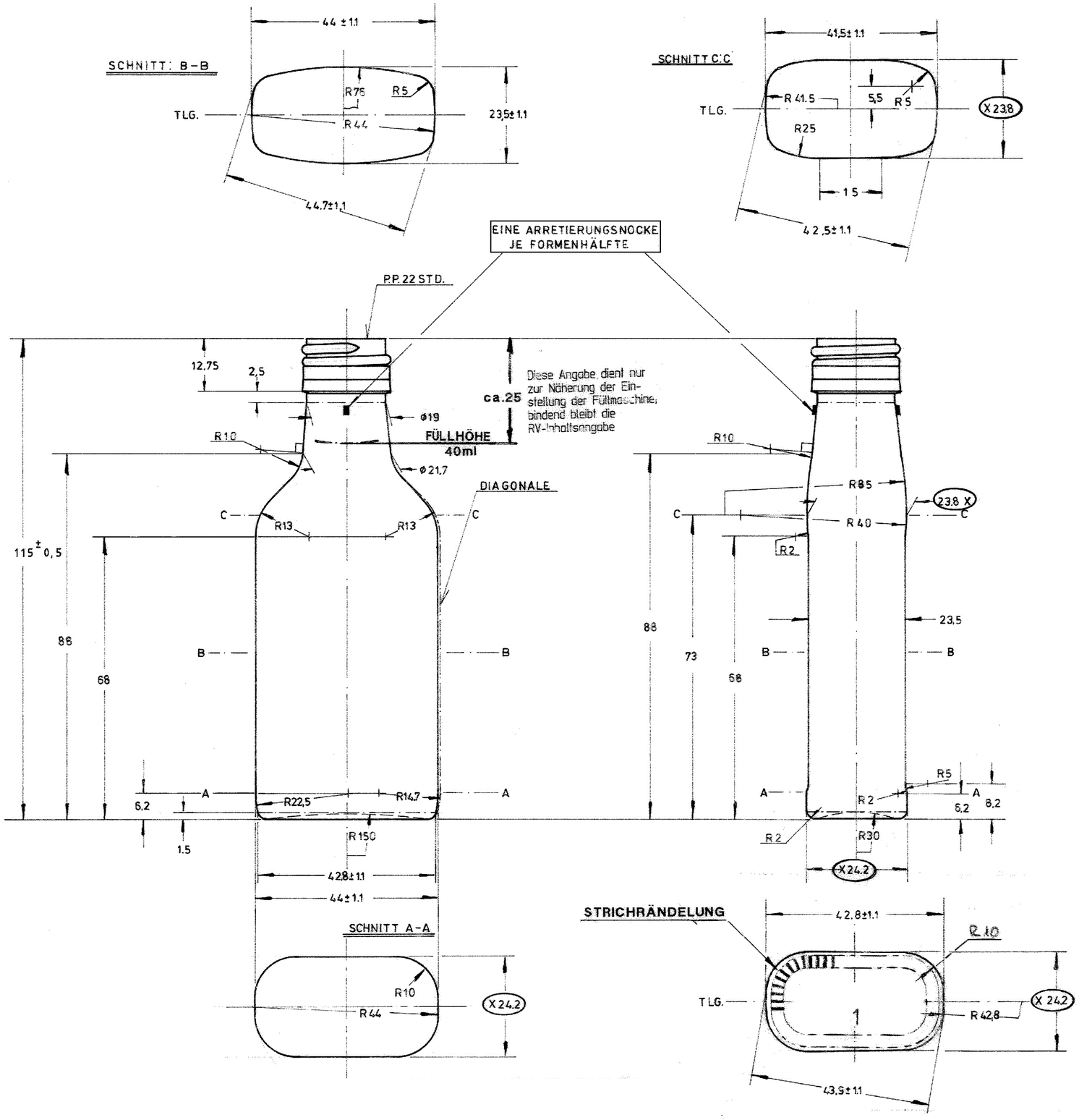

Bezeichnung / Description

40ml Taschenflasche PP22S

Nennvolumen Useful capacity	40 ml
Randvollvolumen Brimful capacity	43 ml
Volumentoleranz Tolerance volume	± 2 ml (EW)
Mündung Finish	PP22S (DIN 6094-7)
Farbe Color	weiß / flint
Gewicht Weight	ca. 100 g
Thermoschock Thermal shock	max. ΔT 40°
max. Innendruck max. Internal pressure	ohne / without CO_2

HILLEBRANDT GLAS
SEIT 1986

Tietjenstraße 9
12309 Berlin
Germany

+49 (0)30 746 56 26
+49 (0)30 745 03 72
kontakt@hillebrandt-glas.de
www.hillebrandt-glas.de

ALLE MIT (X) GEZEICHNETEN MASSE DÜRFEN IM FORMENBAU WEDER ÜBER-NOCH UNTER-SCHRITTEN WERDEN. MAX. TOLERANZ ±0,05