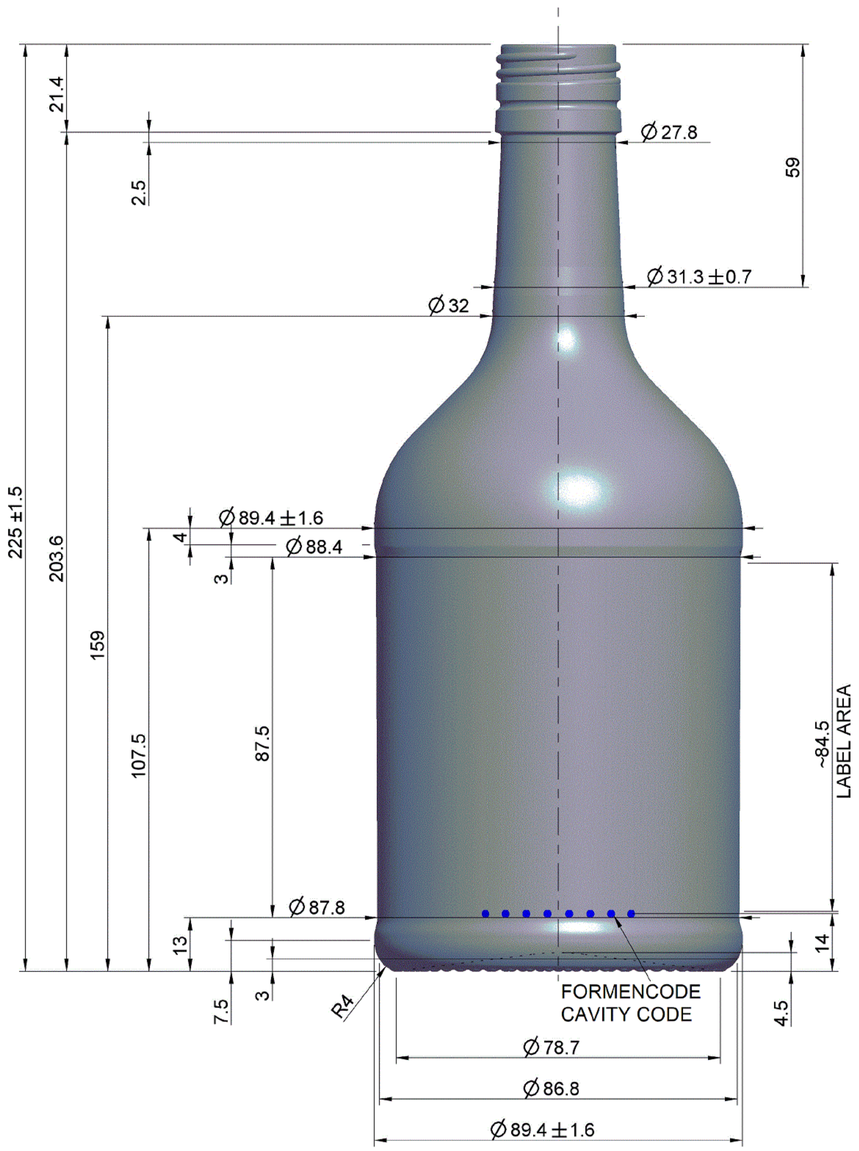

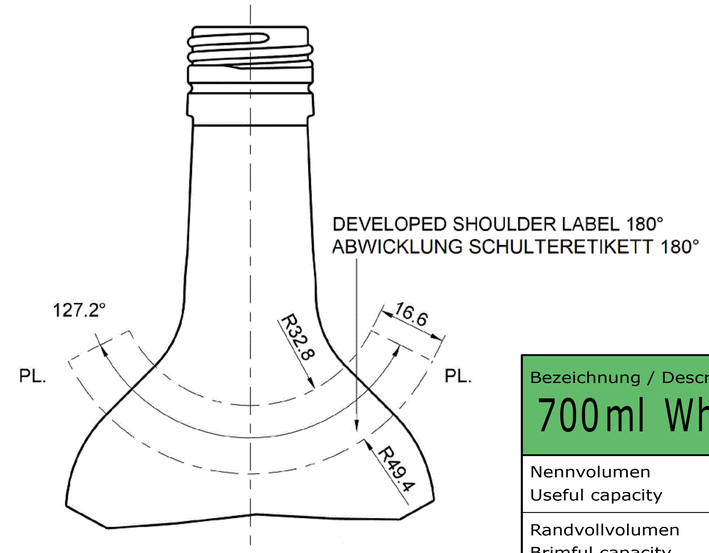

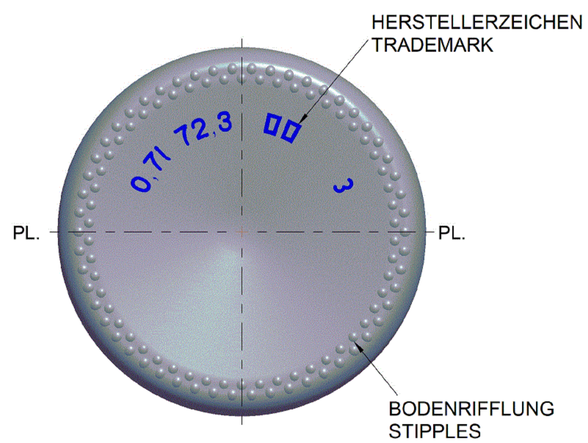

Bezeichnung / Description

700 ml Whiskyfl. BVP 31 H 60

Nennvolumen Useful capacity	700 ml
Randvollvolumen Brimful capacity	723 ml
Volumentoleranz Tolerance volume	± 10 ml (EW)
Mündung Finish	PP 31.5 x 60 (EN15543)
Farbe Color	weiß / flint
Gewicht Weight	ca. 350 g
Thermoschock Thermal shock	max. ΔT 42°
max. Innendruck max. Internal pressure	ohne / without CO_2

HILLEBRANDT GLAS
Tietjenstraße 11
12309 Berlin
Germany
+49 (0)30 700 77 61 - 0
+49 (0)30 700 77 61 - 11
kontakt@hillebrandt-glas.de
www.hillebrandt-glas.de