Bezeichnung / Description

700 ml Krugflasche glatt

Nennvolumen Useful capacity	700 ml
Randvollvolumen Brimful capacity	715 ml
Volumentoleranz Tolerance volume	±10 ml (EW)
Mündung Finish	PP28 S (DIN 6094-7)
Farbe Color	weiß / flint
Gewicht Weight	ca. 435 g
Thermoschock Thermal shock	max. ΔT 40°
Innendruckfestigkeit Resistance to internal pressure	ohne / without CO_2

HILLEBRANDT GLAS
SEIT 1986

Tietjenstraße 9
12309 Berlin
Germany
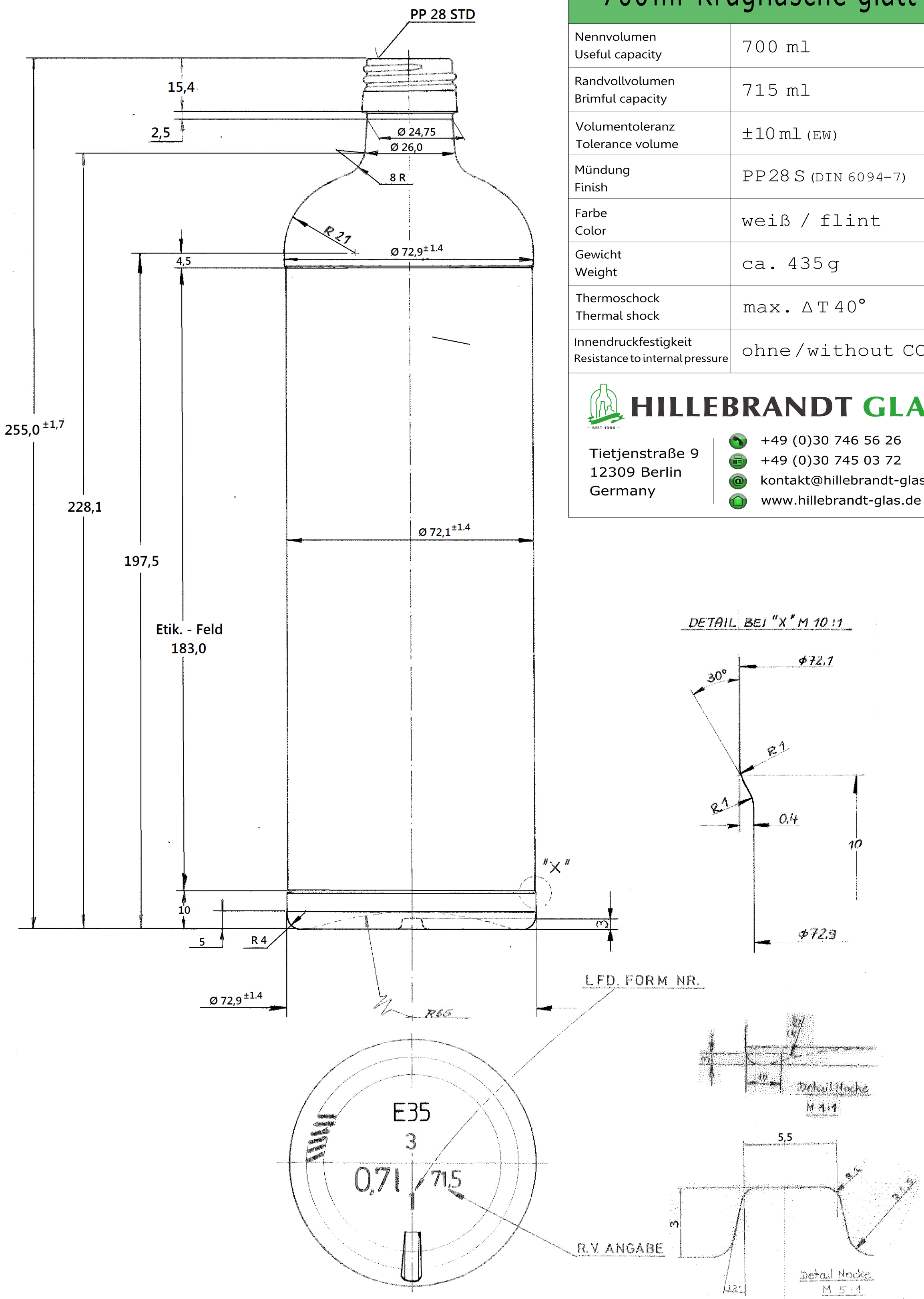
+49 (0)30 746 56 26
+49 (0)30 745 03 72
kontakt@hillebrandt-glas.de
www.hillebrandt-glas.de