Bezeichnung / Description

700ml ECOSSAISE A TALON

Nennvolumen Useful capacity	700 ml
Randvollvolumen Brimful capacity	720 ml
Volumentoleranz Tolerance volume	±10ml (EW)
Mündung Finish	BVP 31,5 H 44
Farbe Color	weiß / flint
Gewicht Weight	ca. 430g
Thermoschock Thermal shock	max. ΔT 40°
Innendruckfestigkeit Resistance to internal pressure	ohne/without CO_2

HILLEBRANDT GLAS

Tietjenstraße 9
12309 Berlin
Germany
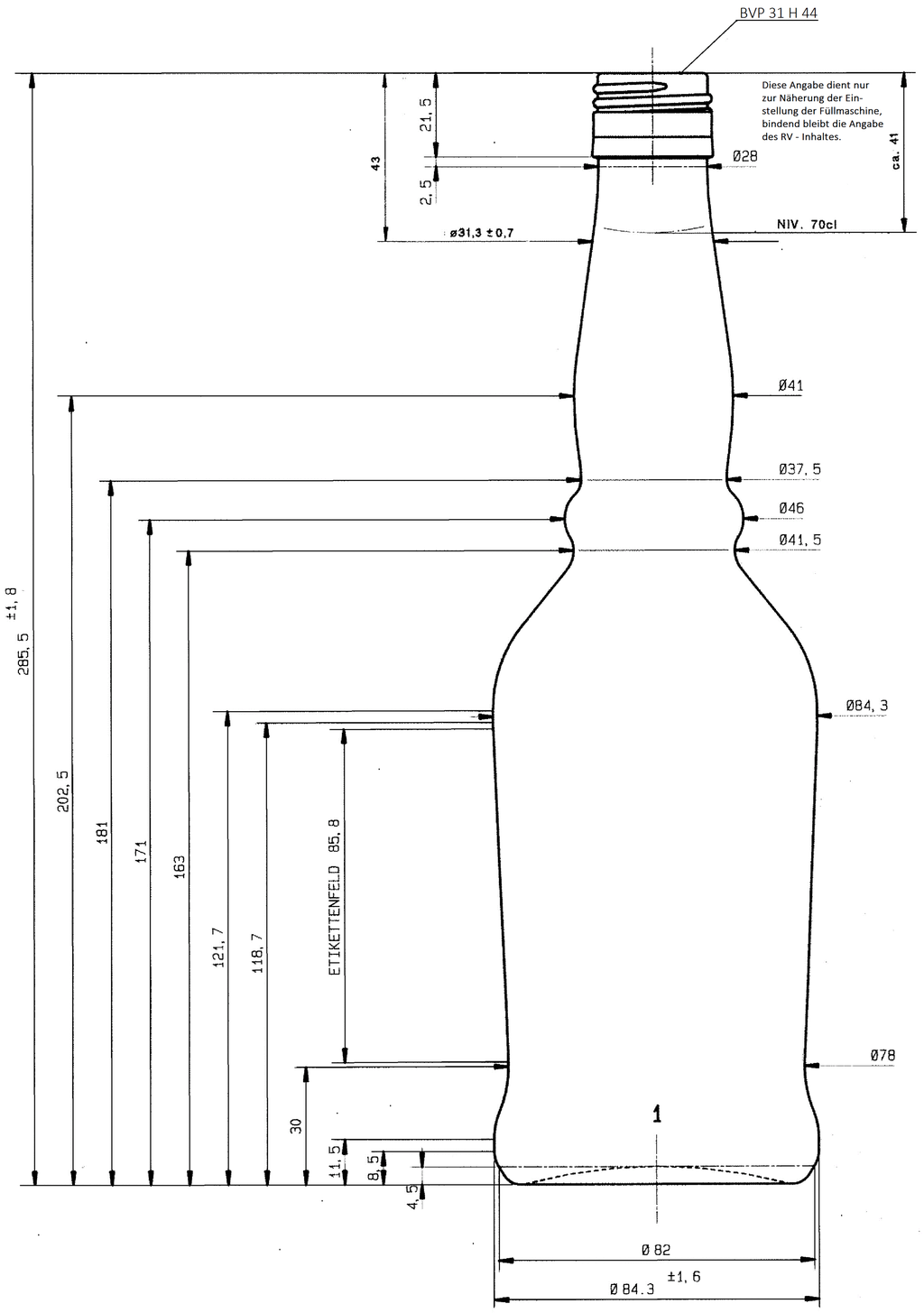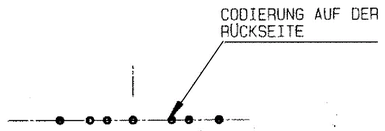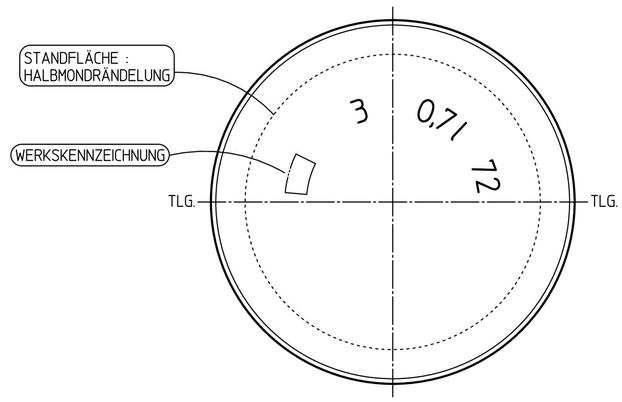
+49 (0)30 746 56 26
+49 (0)30 745 03 72
kontakt@hillebrandt-glas.de
www.hillebrandt-glas.de