Bezeichnung / Description

500ml Sirupflasche PP28S

Nennvolumen Useful capacity	500 ml
Randvollvolumen Brimful capacity	520 ml
Volumentoleranz Tolerance volume	±10ml(EW)
Mündung Finish	PP28 STD (DIN 6094-7)
Farbe Color	weiß / flint
Gewicht Weight	ca.465g
Thermoschock Thermal shock	max. ΔT 40°
max. Innendruck max. Internal pressure	ohne/without CO_2

HILLEBRANDT GLAS

Tietjenstraße 9
12309 Berlin
Germany
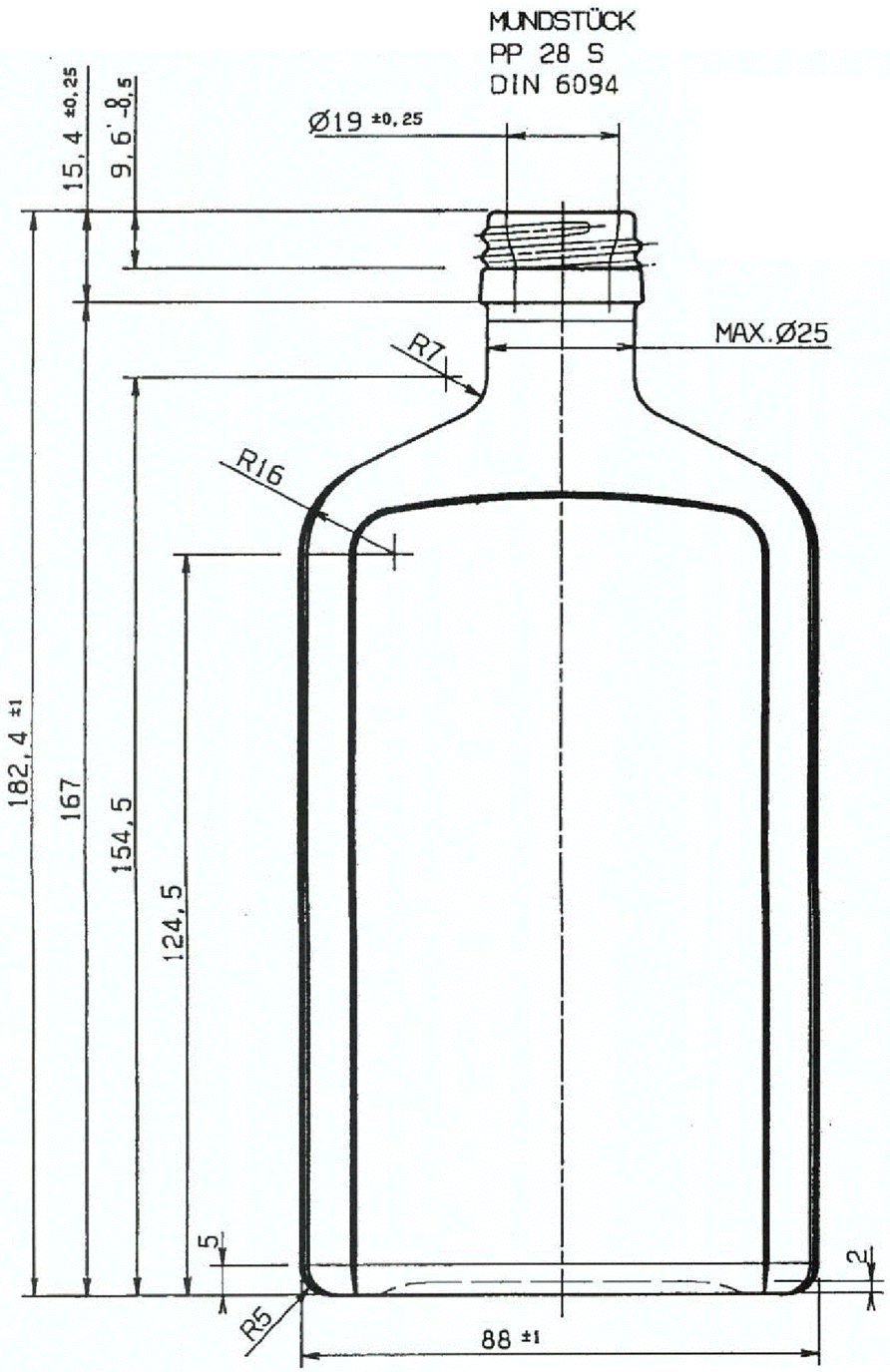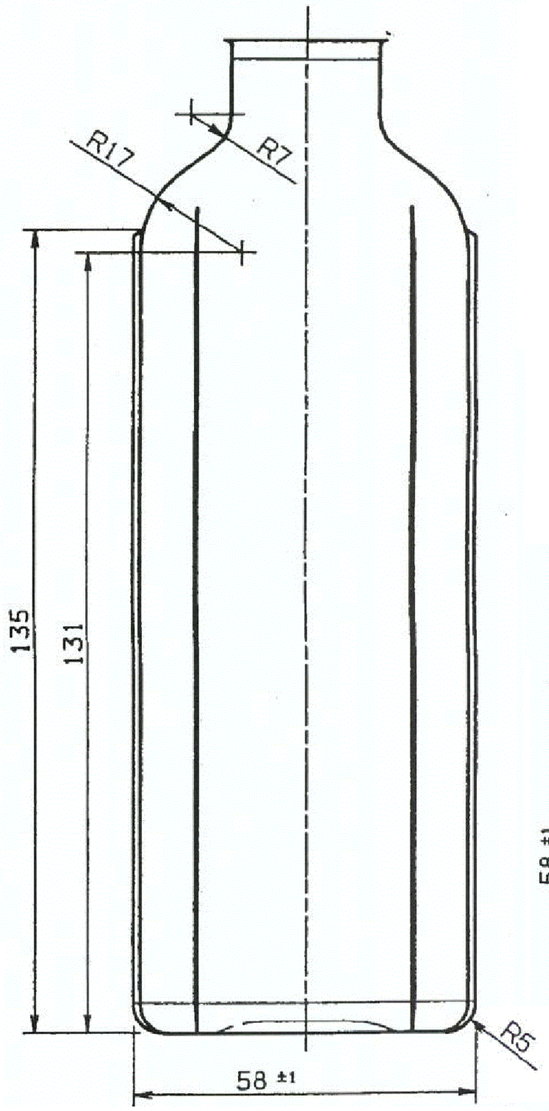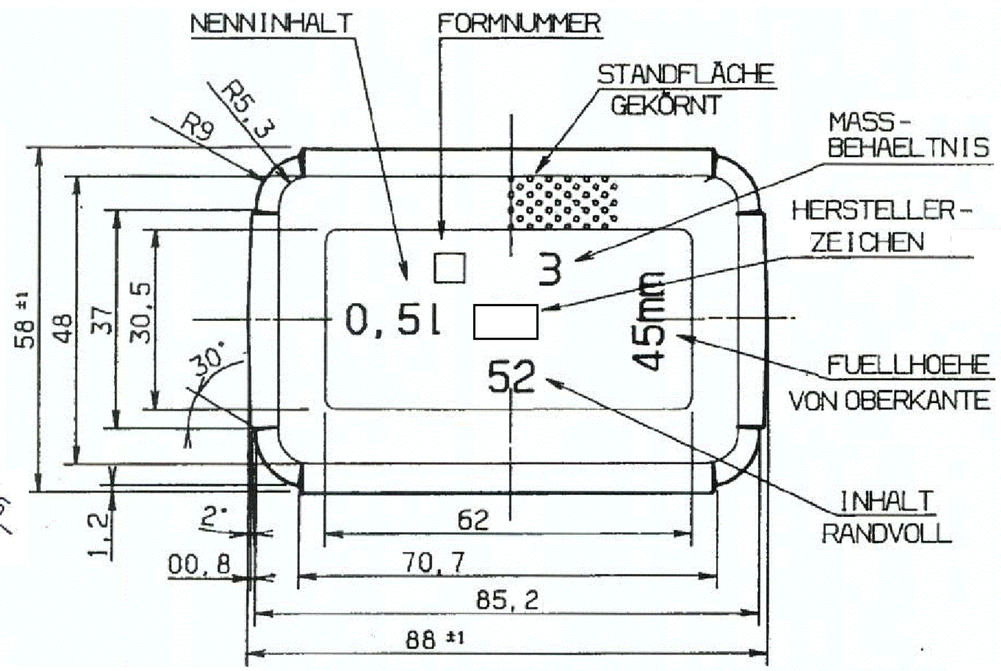
+49 (0)30 746 56 26
+49 (0)30 745 03 72
kontakt@hillebrandt-glas.de
www.hillebrandt-glas.de