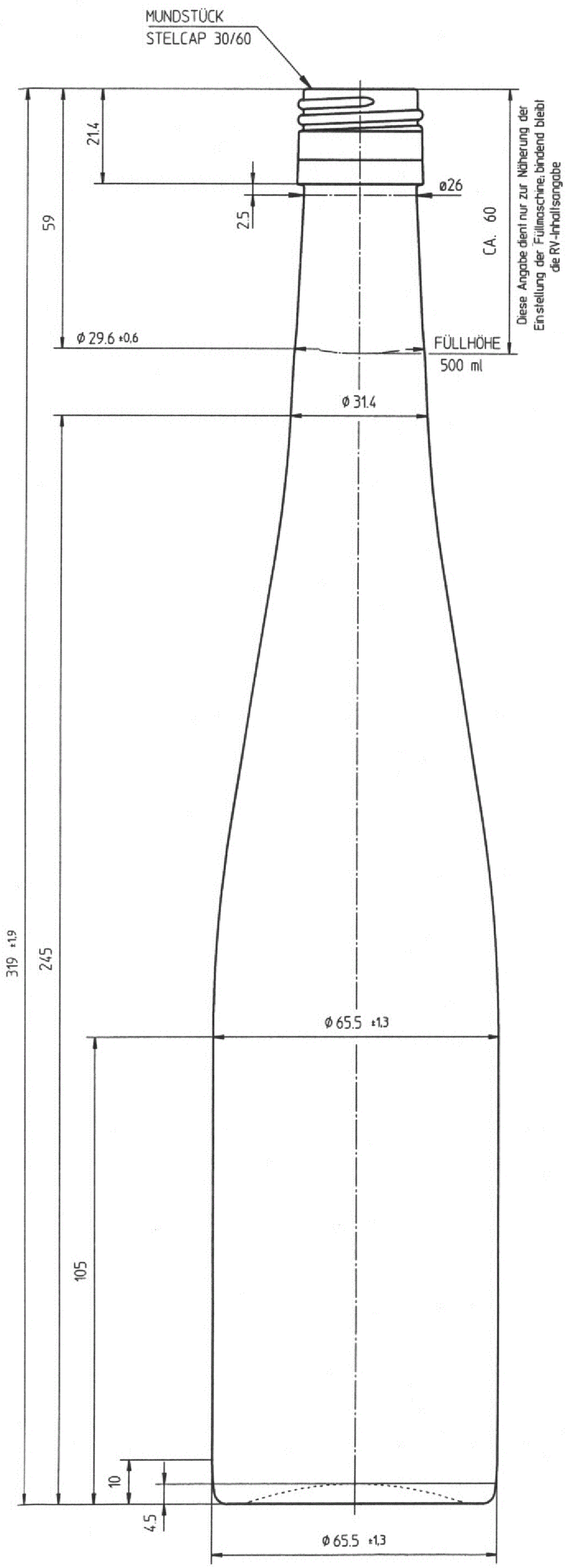

Bezeichnung / Description

500 ml Schlegelflasche STC 30/60

Nennvolumen Useful capacity	500 ml
Randvollvolumen Brimful capacity	520 ml
Volumentoleranz Tolerance volume	± 10 ml (EW)
Mündung Finish	Stelcap 30/60
Farbe Color	weiß / flint
Gewicht Weight	ca. 390 g
Thermoschock Thermal shock	max. ΔT 40°
max. Innendruck max. Internal pressure	ohne / without CO_2

HILLEBRANDT GLAS
– SEIT 1986 –

Tietjenstraße 9
12309 Berlin
Germany
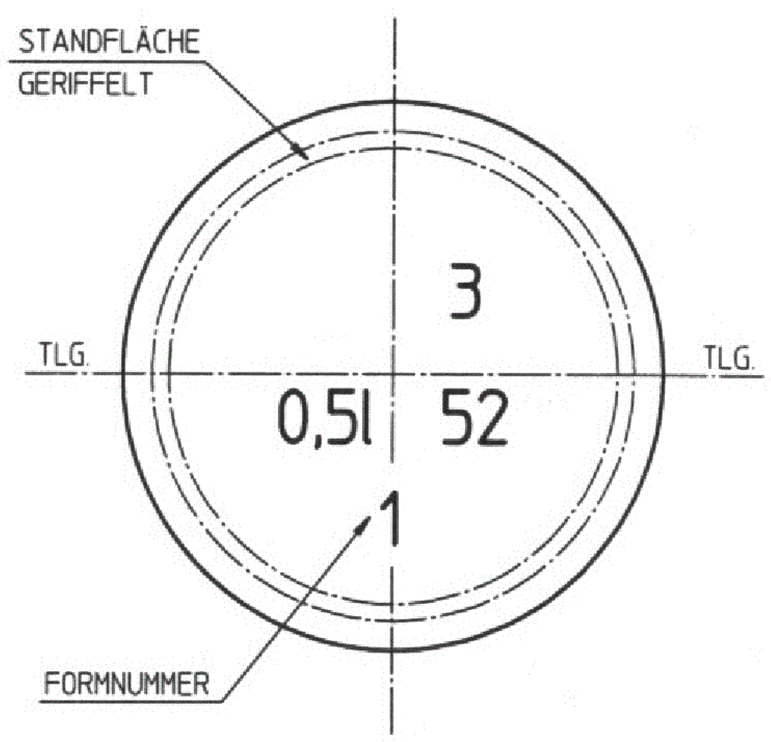
+49 (0)30 746 56 26
+49 (0)30 745 03 72
kontakt@hillebrandt-glas.de
www.hillebrandt-glas.de